2021.01～

| | | | |
|---|---|---|---|
| 型式 | WD120CS | | |
| 洗濯容量 | 12kg | 給水・給湯口径 | 20A |
| 乾燥容量 | 8kg | 排水口径 | 65A |
| ドラム寸法 | φ600×450mm | ガス口径 | 15A |
| ドラム回転数(洗浄) | $50min^{-1}$ | 水量 | 低21L 中38L 高53L 最高66L |
| ドラム回転数(脱水) | $772min^{-1}$ (200G) | 水量/回 | 少量 97L 標準 129L |
| 定格電圧 | 3相 AC200V | ガス種 | LPガス用・都市ガス用 13A |
| ブレーカ容量 | 10A | ガス消費量 | 14kW |
| 定格消費電力(洗濯時) | 670W | ダクト径 | φ200mm |
| 定格消費電力(乾燥時) | 280W | 機械出口風量 | $7.8m^3/min$ |
| 駆動モータ | 1.5kW 4P | 機械最大寸法 | 間口804×奥行1119×高さ1794mm |
| ファンモータ | 0.4kW 4P | 機械重量 | 510kg |

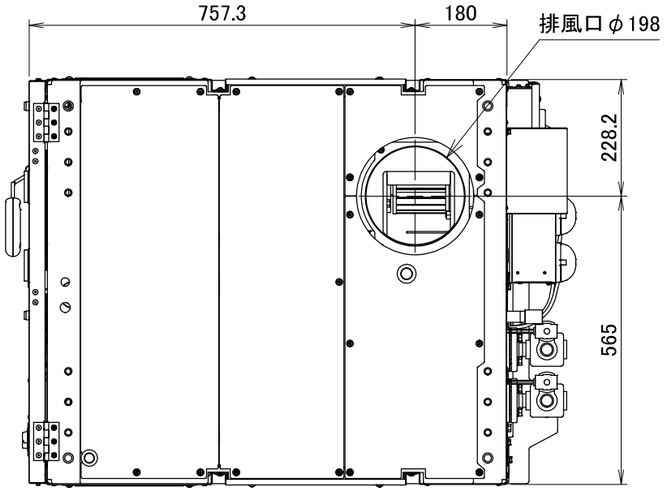


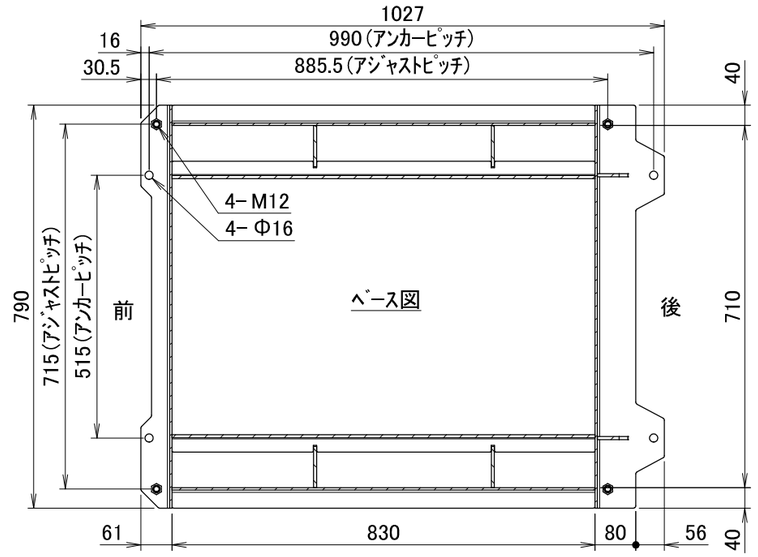


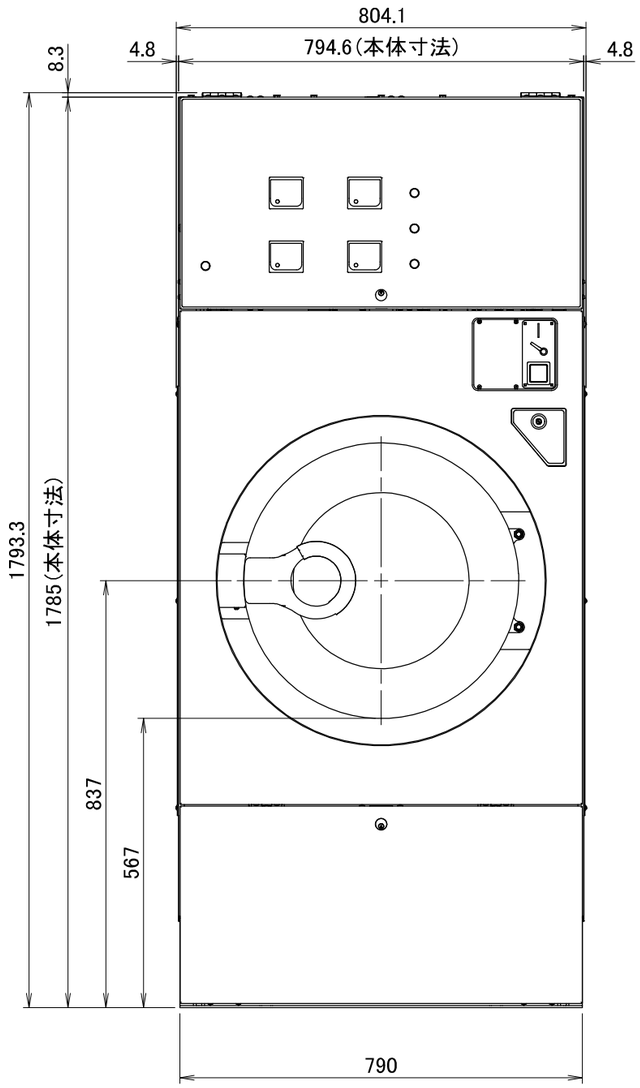


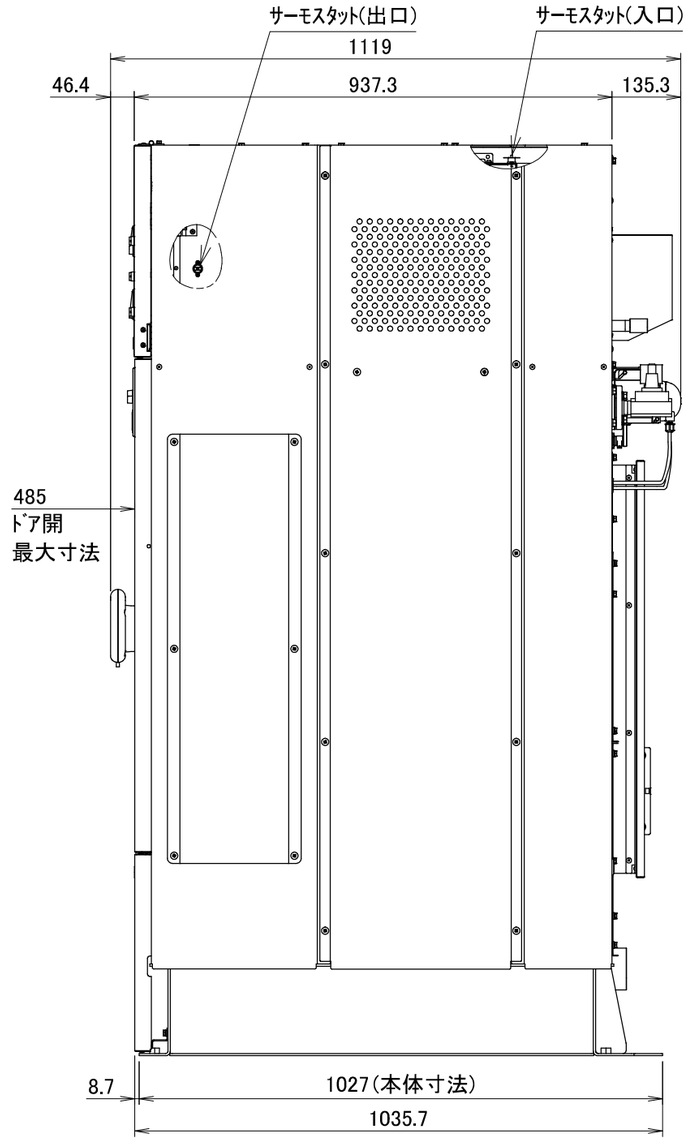


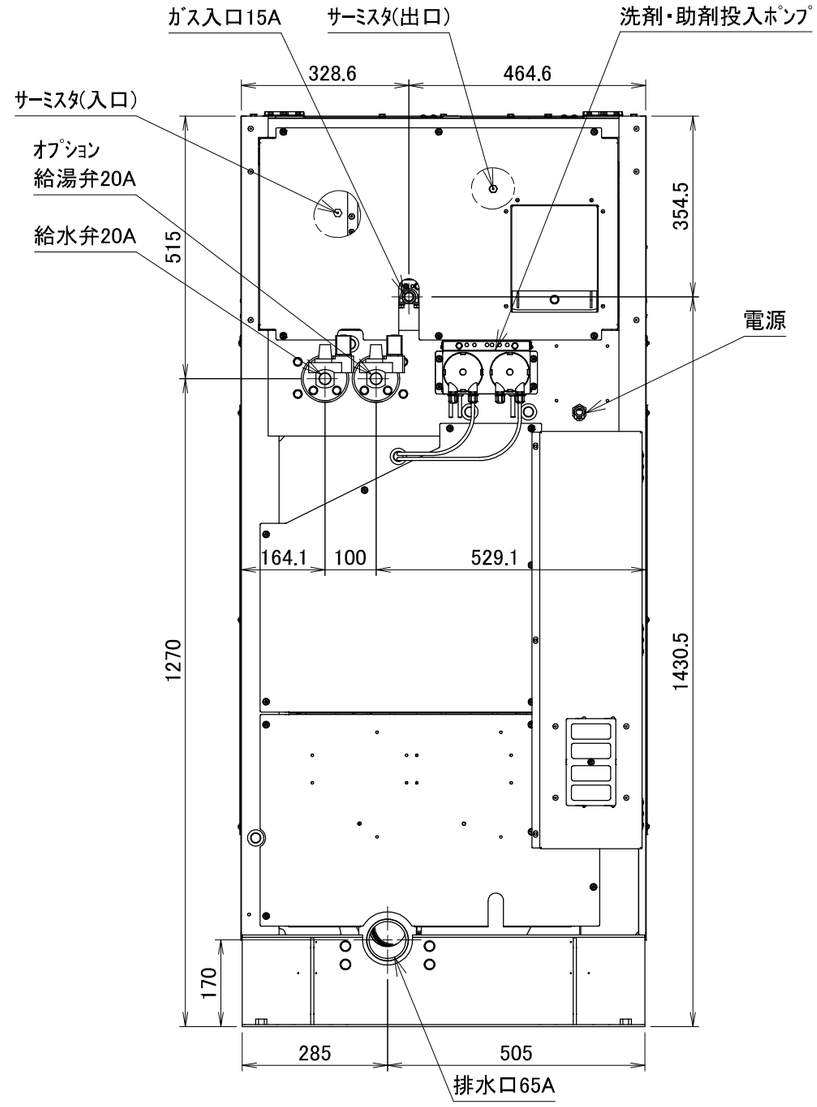


# WD120CS外観図