2025.09～

型式	WD352S		
洗濯容量	35kg	給水・給湯口径	25A
乾燥容量	18kg	排水口径	65A
ドラム寸法	φ890×566mm	加熱蒸気/ドレン抜き	15A/10A
ドラム回転数(洗浄)	20-50min^{-1}	乾燥蒸気/ドレン抜き	15A/15A
ドラム回転数(脱水)	100-800min^{-1} (318G)	水量	10段階水位 40-224L
定格電圧	3相 AC200V	蒸気消費量	45kg/h
ブレーカ容量	30A	ダクト径	φ200mm
駆動モータ	3.7kW 6P	機械出口風量	24.0m^3/min
ファンモータ	0.75kW 4P	機械最大寸法	間口1145×奥行1441× 高さ1958mm
		機械重量	1140kg

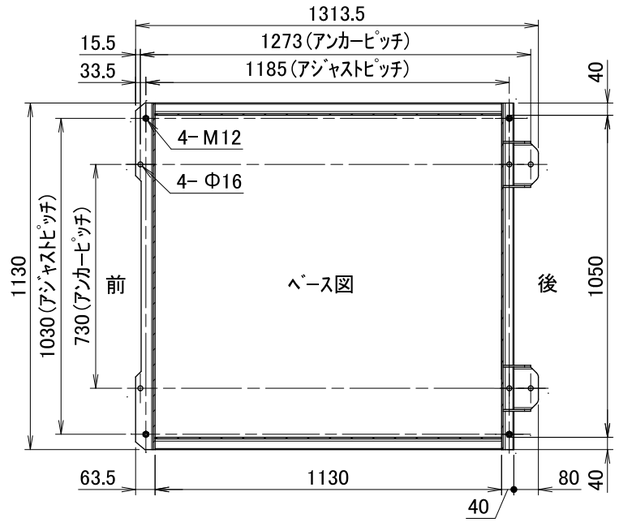

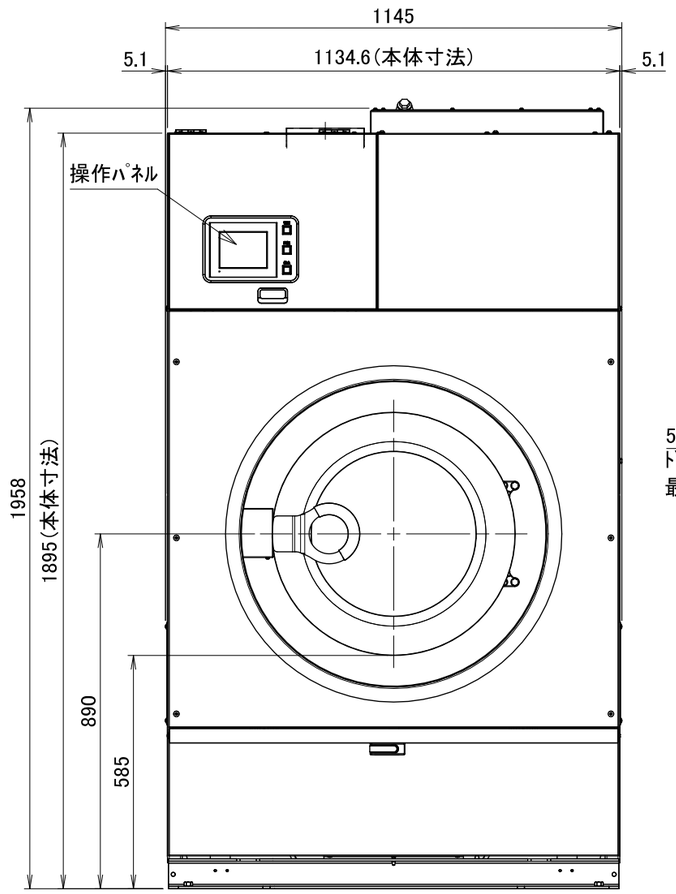

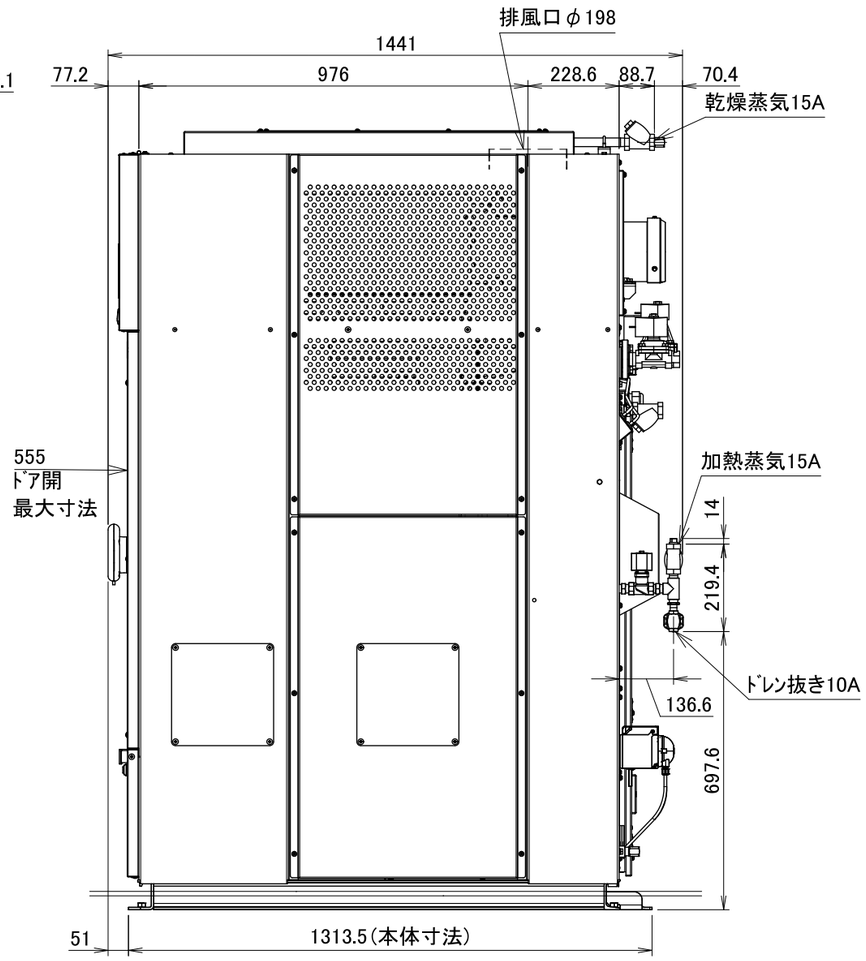

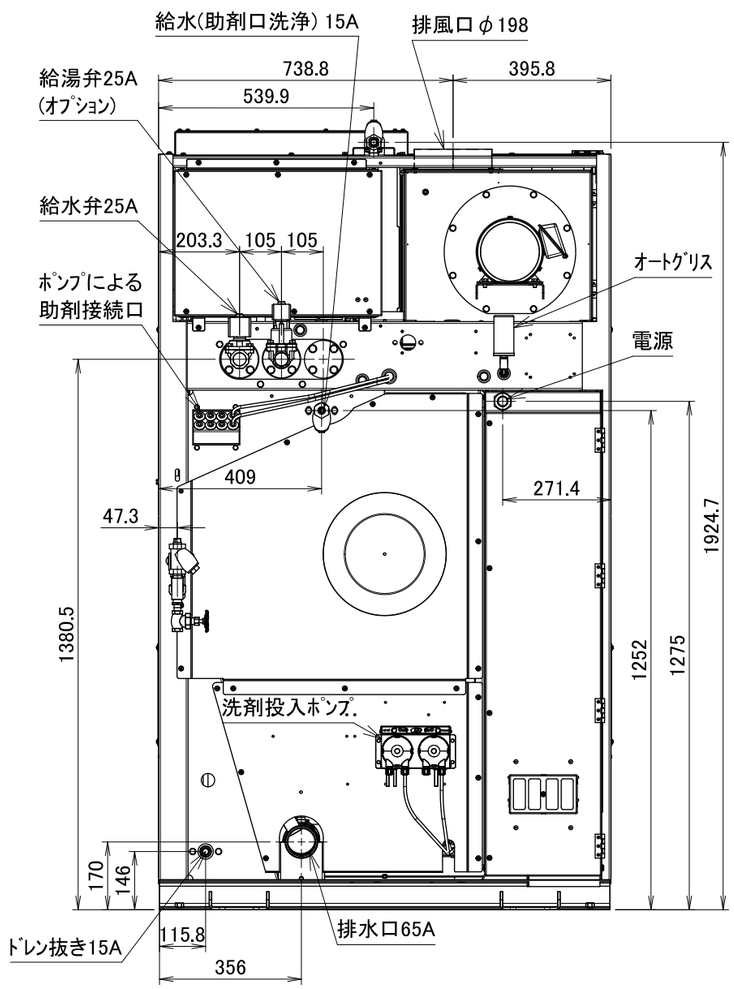

WD352S外観図